Brosserie THOMAS s.a.

FICHE TECHNIQUE PRODUIT

REFERENCE	GENCOD
149E	3 166721490005

DESIGNATION : *MANCHE BOIS A VIS*

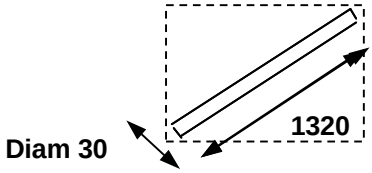

ENCOMBREMENT DU PRODUIT

COMPOSANTS

- MANCHE BOIS PINUS ELLIOTIS OU CAMBARA
- EMBOUT A VIS POLYPROPYLENE
- TAUX D'HUMIDITE DE 12 - 14 %

PACKAGING

PRESENTATION : ETIQ. ADHESIVE

CONDITIONNEMENT

COLISAGE : 25
Type colis : PAPIER + CERCLAGE 00
Poids du produit : 0,310 kg

PALETTE :
Nbre colis de base 7
Nbre de couches : 8
Nbre colis au total : 56
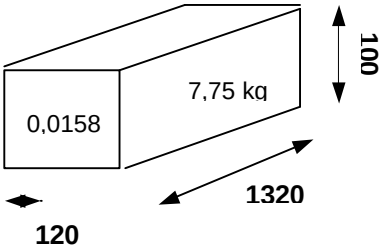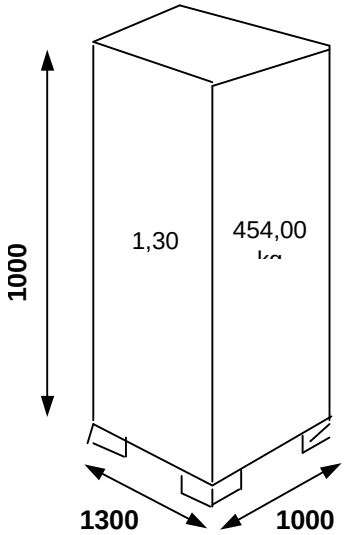
Qté totale : 1400